Fiche technique France

XD FT

4X2 Tracteur

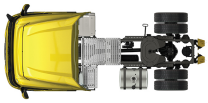

ENGINES
XD NewGen 300 MX-11 (220 kW / 299 CV)
XD NewGen 340 MX-11 (251 kW / 341 CV)
XD NewGen 370 MX-11 (270 kW / 367 CV)
XD NewGen 410 MX-11 (300 kW / 408 CV)
XD NewGen 450 MX-11 (330 kW / 449 CV)

GVM[1)]	GCM[2)]
19000 kg	38000 kg
Max. front 8000 kg	
Max. rear 13000 kg	

001G0101AAAA - 202301G - 15-09-2022

DAF Trucks France, Tél: 01 49 90 80 00, www.daftrucks.fr

EXTÉRIEUR DE LA CABINE

Sleeper Cab.; Suspension de cabine: mécanique; Sans antéviseur frontale; Syst. verrouillage centralisé, 2 clés, 2 télécmdes.

Optional

07017 Day Cab
06244 Sleeper High Cab
02889 Exécution avant du châssis : pas de plaque inf.
02952 Exécution avant du châssis : plaque inf. aéro
01226 Suspension de cabine: pneumatique
03358 Pare-soleil extérieur
06790 Echelle aluminium monobloc
06791 Echelle aluminium 2 éléments
04355 Avertisseurs sonores, préparés
00847 Avertisseurs pneumatiques, 1 jeu
09006 Avertisseurs pneumatiques, 2 jeux
01043 Phares LED et phares de virage
03922 Phares antibrouillard avant
00936 Éclairage LED aux sur pavillon cabine, préparé
01836 Skylights à LED
00949 Skylights à LED ; aux. Éclair. LED sr pav cab prép
01891 Gyrophares à l'avant de la cabine, préparés
06629 Deux gyrophares
03232 Pare-brise avant avec film solaire
07022 Vitre arrière : simple vitrage
03317 Vitre arrière : double vitrage
07343 Vitre latérale de porte passager
01886 Verre feuilleté avec film solaire
01362 DAF Digital Vision System
01912 Pas de DAF Corner View

EQUIPEMENTS AÉRODYNAMIQUES

Optional

02482 Défl. pavillon régl. lg milieu pour cabine XD SH
07332 Déflecteur de pavillon réglable pour Day Cab
07340 Déflecteur de pavillon réglable pour Sleeper Cab
07347 Défl. pavillon réglable long milieu plus de 4m(!)
01818 Déflecteur de pavillon réglable long bas
01805 Déflecteur de pavillon réglable court
04906 Déflecteurs latéraux
03419 Déflect. lat., étendus
04146 Jupes latérales

COULEURS

Couleur de la cabine Chrystal White E1980; Couleur de châssis gris..

INTÉRIEUR CABINE

Couleur de garniture intérieure cabine : Luxury; Décoration intérieure de la cabine : Hexagon; Siège conducteur : Comfort Air; Siège pass. : cinéma avec revêtement tissu; Pas de couchette supérieure/porte-bagages; Réglage automatique température/air conditionné; Chauffage auxiliaire de cabine (à eau).

Optional

02353 Décoration intérieure de la cabine : Argenta
02350 Décoration intérieure de la cabine : Natura
07733 Siège conducteur : Luxury Air
07736 Siège conducteur : Super Air
07737 Siège conducteur : Xtra Leather Air
03461 Siège pass. : cinéma + table ; revêtement en tissu
07741 Siège passager : Comfort Air
03781 Siège pass. : cinéma avec revêtement Alcantara
07743 Siège passager : Luxury Air
03849 Siège pass. : cinéma + table ; revêtemt Alcantara
03848 Siège pass. : cinéma avec revêtement cuir
07746 Siège passager : Super Air
03862 Siège pass. : cinéma + table ; revêtement cuir
07748 Siège passager : Xtra Leather Air
00967 Ceintures de sécurité rouges
02823 Préparation pour télévision
03948 Tiroir simple
03954 Réfrigérateur
31364 Sans caractéristique : Matelas couchette inf.
02854 Matelas Xtra Comfort pour couchette inférieure
01775 Matelas Xtra Comfort, surmatelas couchette inf.
01177 Porte-bagages
01066 Couchette supérieure
06970 Climatisation cabine automatique

COMMUNICATION ET GESTION DE CONDUITE

Tachygraphe numérique, Stoneridge 1C version G2V1; Lim. vitesse 85km/h;90 km/h avec mode Eco désactif; Antennes : radio, 2 cellulaires, GNSS; Régulateur vitesse adaptatif avec FCW et AEBS-3.

Optional

09681 Préparation pour norme Maut
02828 DAF Infotainment System : Exclusive
02825 DAF Infotainment System : Luxury
01915 DAF Infotainment System : Luxury Plus
16155 Équipement audio, marques et pneus
06991 Régulateur de vitesse prédictif (PCC)
06992 Régulateur de vitesse prédictif Lite

SÛRETÉ ET SÉCURITÉ

Alerte de franchissement de ligne; Contrôle de stabilité du véhicule (VSC); Antidémarrage moteur de base.

Optional

08631 Airbag (chauffeur) et 2 prétens. ceint. sécurité
02178 Coupe-batteries (cabine + proche batteries)
01725 Alarme de recul
00795 Normes de sécurité CE-ADR
01952 Aucune fonction City Turn Assist

SUSPENSION ET ESSIEUX

Charge sur essieu avant 8,00 t; Ess. arr. SR1344; Sans dispositif de relevage d'essieu.

Optional

06257 Charge sur essieu avant 9,00 t
04647 Suspension avant pneumatique
04057 Essieu arrière, type HR1356
04588 Essieu arrière, type SR1347
08191 Contrôle de la charge sur essieux

ROUES ET PNEUMATIQUES

Essieu(x) avant : 315/70R22.5; Essieu(x) arrière moteurs : 315/70R22.5; Jantes acier, gris argenté; Enjoliveurs de roues gris argenté.

001G0101AAAA - 202301G - 15-09-2022

Optional

06877 Jantes acier (peintes en noir)

04034 Roues aluminium Alcoa finition brossée 26 mm

06879 Jantes aluminium Alcoa finition brossée 32 mm

00575 Jantes aluminium Alcoa Dura-Bright 26 mm

02434 Jantes aluminium Alcoa Dura-Bright 32 mm

16152 Marques et types de pneus

CHAÎNE CINÉMATIQUE

Moteur MX-11, moteur diesel 6 cylindres multi-couple, 10,8 litres. Puissance de 270 kW (367 CV) Ãá 1 600 tr/min. Couple maximal de 1 950 Nm Ãá 900-1 125 tr/min.; Valeurs d'émissions conformes à la norme Euro 6; Arrêt du ralenti moteur, 5 minutes; Boîte de vitesses automatique, TraXon, 12 rapports; Rapport de boîte 16,69 -1,00; Rapport pont AR 2.38; ASR.

Optional

02314 Boîte de vitesses (surmultipliée)

EQUIPEMENTS DE FREINAGE

Frein sur échappement; Commande de frein de stationnement pneumatique; Freins à disque ventilé à l'avant et à l'arrière. Système pneumatique double circuit à commande électronique (EBS)..

Optional

09921 MX Engine Brake

02715 Ralentisseur ZF Intarder

04901 Cylindres de frein à ressort sur essieu avant

CHÂSSIS

Empatt. 3,80 m/porte-à-faux arr. 0,75 m; Hauteur longerons 260 mm; Agencement standard des composants châssis; Tuyau d'échappement horizontal, bas; Rés carburant alu 430 l G, hauteur 620 mm; Réservoir pour AdBlue® 40 l, pare-boue gauche; Barre anti-encastrement AV; Passerelle avec marche; Garde-boue arrière; Dispositif anti-projections; Phare d'attelage, à LED.

Optional

06641 Espace libre gauche+ droite derrière le SCR/DPF

08740 Espace libre entre les essieux avant et arrière

07007 Dégagement châssis côté droit, 1 500 mm

03598 Dégagement châssis côté droit, 1700 mm

02883 Côté droit sans composants de 1 900 mm

06611 Tuyau d'échappement vertical, haut

16157 Réservoirs de carburant, matériaux et hauteurs

03624 Une cale de roue

06306 Deux cales de roues

03323 Feu arrière avec LED

EQUIPEMENTS D'ATTELAGE

JOST JSK37C, fonte, 185+12 mm; Sellette d'attelage KA dimensions 770 mm; Branch. pneum. remorque de type 'palm'; Branch.élec. 24V remorque, 2x7 broches.

Optional

03178 Crochet de remorquage D = 4.3

04359 Rampes d'amenée

16151 Marques et hauteurs de sellettes d'attelage

SUPERSTRUCTURES ET PRÉPARATIONS CARROSSERIE

Optional

03225 Connecteur d'application flexible

02191 Support avant pour plaque de montage DIN, prép.

PRISE DE FORCE

Optional

16148 Types de PDF et positions

ALIMENTATION ÉLECTRIQUE

Alternateur 110 A, batteries 2x175 Ah..

Optional

04492 Alternateur 130 A

08775 Alternateur 150 A

01257 Batteries 2x 140 Ah

07671 2 batteries 210 Ah AGM de type C

06440 Batteries 2 x 230 Ah

PTC ET PTR

Poids du châssis, PTC technique19 500 kg max.; Chaîne cinématique, PTR 38000 kg max classe 2.

Optional

00209 Chaîne cinématique, PTR 40 000 kg max classe 3

03673 Chaîne cinématique, PTR 44 000 kg max classe 2

03675 Chaîne cinématique, PTR 50 000 kg max classe 3

00939 Chaîne cinématique, PTR 56 000 kg max classe 2

00818 Chaîne cinématique, PTR 60 000 kg max classe 3

CONDITIONS D'UTILISATION

Prise d'air avant.

Optional

02260 Isolation de cabine supplémentaire

06614 Protection anti-projection de poussière

ASSISTANCE ET ENTRETIEN

Warranty Plus - Transmission comprend la garantie complète du véhicule pendant 1 an fournie par l'OEM (sauf pièces d'usure) et de la transmission pendant la deuxième et la troisième année jusqu'à 500 000 km et le dépannage pendant la première année.; Service ITS.

Optional

08311 Intervalle d'entretien espacé

Go to DAF.com to configure your own perfect DAF.

001G0101AAAA - 202301G - 15-09-2022

Fiche technique France

XD FT

4X2 Tracteur

DIMENSIONS		32	36	38	40
F :	Empattement	3,25	3,60	3,80	4,00
N :	Porte à faux AR standard	0,99			
H :	Hauteur châssis (1) à vide	0,973			
	Hauteur châssis (1) en charge	0,95			
Rayon de braquage entre murs		6,71	7,17	7,44	7,70
Rayon de braquage entre trottoirs		6,04	6,49	6,75	7,00

Empattement 3,25m seulement disponible pour la Day Cab

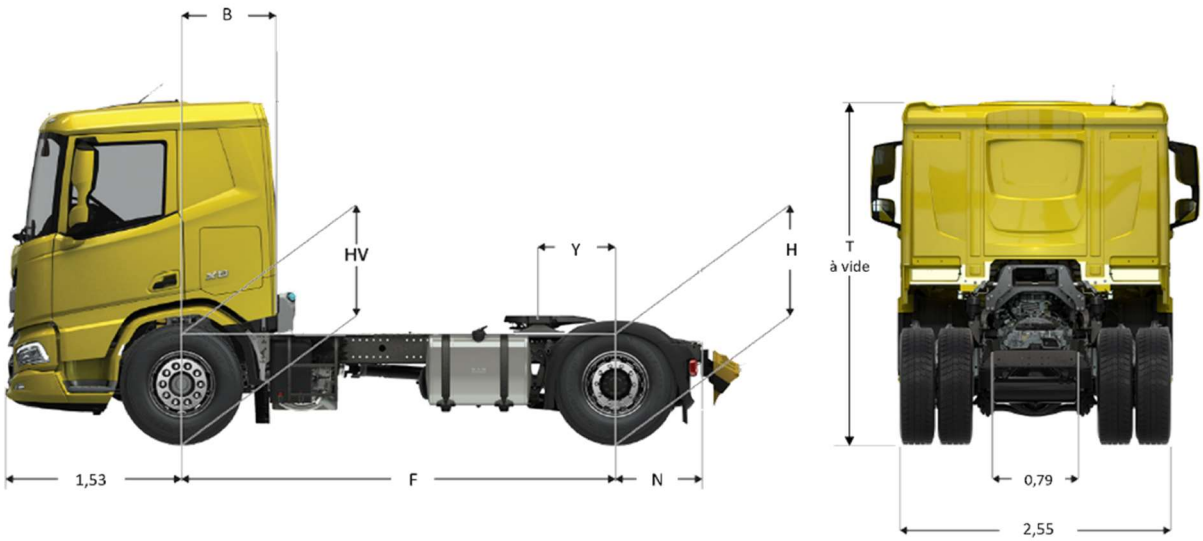

CABINE		XD		
		Day Cab	Sleeper Cab	Sleeper High Cab
T :	Hauteur de cabine à vide	3,01	3,01	3,50
B :	Entrée de carrosserie	0,57	0,90	0,90

Poids en kilogrammes et longueurs en mètres.

AVANCEES DE SELLETTE DISPONIBLES

Y :	Avancée de sellette	0,470	0,520	0,570	0,670	0,720	0,770	0,820

Fiche technique France

XD FT

4X2 Tracteur

		XD										Capacité des essieux
		Day Cab				Sleeper Cab			Sleeper High Cab			
Empattement		3,25	3,60	3,80	4,00	3,60	3,80	4,00	3,60	3,80	4,00	
P.T.A.C.		19000				19000			19000			**AV 7,5 t et AR 12,6 t :** Indice mini des pneus **154/148** **et** Essieu avant : **7,5t ou 8t ou 9t**
Poids Mini / Maxi au Sol	AV	3600 / 7500				3600 / 7500			3600 / 7500			
	AR	1400 / 12600				1400 / 12600			1400 / 12600			
P.T.A.C.		19000				19000			19000			**AV 7,5 t et AR 13,0 t :** Indice mini des pneus **154/149** **et** Essieu avant : **7,5t ou 8t ou 9t**
Poids Mini / Maxi au Sol	AV	3600 / 7500				3600 / 7500			3600 / 7500			
	AR	1400/13000				1400/13000			1400/13000			
P.T.A.C.		19000				19000			19000			**AV 8,0 t et AR 13,0 t :** Indice mini des pneus **156/149** **et** Essieu avant : **8t ou 9t**
Poids Mini / Maxi au Sol	AV	3600 / 8000				3600 / 8000			3600 / 8000			
	AR	1400/13000				1400/13000			1400/13000			
P.T.A.C.		19000				19000			19000			**AV 9,0 t et AR 13,0 t :** Indice mini des pneus **160/149** **et** Essieu avant : **9t**
Poids Mini / Maxi au Sol	AV	3600 / 9000				3600 / 9000			3600 / 9000			
	AR	1400/13000				1400/13000			1400/13000			

Fiche technique France

XD FT

4X2 Tracteur

Régimes moteur

Boîte de vitesses (1er rapport - dernier rapport)		12TX **(12,92 - 0,77)**						
Pont AR		SR 1344						
Rapport de pont		**2,64**	**2,71**	**2,79**	**3,08**	**3,25**	**3,70**	**4,11**
Régime moteur à 85 km/h (tr/mn)	**295/60R22,5**	1026	1054	1085	1197	1263	1438	1598
	315/60R22,5	1000	1027	1057	1167	1231	1402	1557
	315/70R22,5	X	X	X	1086	1146	1305	1450
	295/80R22,5	X	X	X	1055	1113	1268	1408
	315/80R22,5	X	X	X	1024	1080	1230	1366
	13R22,5	X	X	X	X	1034	1177	1308

Boîte de vitesses (1er rapport - dernier rapport)		12TX **(12,92 - 0,77)**										
Pont AR		SR 1347					HR 1356					
Rapport de pont		**3,73**	**4,10**	**4,56**	**5,13**	**5,63**	**3,46**	**3,61**	**3,76**	**4,12**	**4,56**	**5,41**
Régime moteur à 85 km/h (tr/mn)	**295/60R22,5**	1450	1594	1773	1998	X	1345	1403	1462	1602	1773	X
	315/60R22,5	1413	1553	1728	1950	X	1311	1368	1425	1561	1728	2053
	315/70R22,5	1315	1446	1608	1815	1993	1220	1273	1326	1453	1608	1916
	295/80R22,5	1278	1405	1562	1762	1934	1185	1237	1288	1412	1562	1859
	315/80R22,5	1240	1363	1516	1711	1878	1150	1200	1250	1369	1516	1806
	13R22,5	1187	1305	1451	1636	1796	1101	1149	1196	1311	1451	1726

Boîte de vitesses (1er rapport - dernier rapport)		12TX **(16,69 - 1,00)**										
Pont AR		SR 1344										
Rapport de pont		**2,05**	**2,21**	**2,38**	**2,47**	**2,64**	**2,71**	**2,79**	**3,08**	**3,25**	**3,70**	**4,11**
Régime moteur à 85 km/h (tr/mn)	**295/60R22,5**	1035	1116	1202	1247	1333	1368	1409	1555	1641	1868	2075
	315/60R22,5	1009	1087	1171	1215	1299	1334	1373	1516	1599	1821	2022
	315/70R22,5	939	1012	1090	1131	1209	1241	1278	1411	1489	1695	1882
	295/80R22,5	912	983	1059	1099	1175	1206	1241	1370	1446	1646	1829
	315/80R22,5	885	954	1027	1066	1140	1170	1204	1329	1403	1597	1774
	13R22,5	847	913	984	1021	1091	1120	1153	1273	1343	1529	1699