Fiche technique France

XD FA

4X2 Porteur

ENGINES
XD NewGen 300 MX-11 (220 kW / 299 CV)
XD NewGen 340 MX-11 (251 kW / 341 CV)
XD NewGen 370 MX-11 (270 kW / 367 CV)
XD NewGen 410 MX-11 (300 kW / 408 CV)
XD NewGen 450 MX-11 (330 kW / 449 CV)

GVM[1)]	GCM[2)]
19000 kg	38000 kg
Max. front 8000 kg	
Max. rear 13000 kg	

001F0101AAAA - 202301G - 15-09-2022

DAF Trucks France, Tél: 01 49 90 80 00, www.daftrucks.fr

EXTÉRIEUR DE LA CABINE

Day Cab.; Suspension de cabine: mécanique; Sans antéviseur frontale; Syst. verrouillage centralisé, 2 clés, 1 télécmde.

Optional

07018 Sleeper Cab
06244 Sleeper High Cab
02889 Exécution avant du châssis : pas de plaque inf.
02952 Exécution avant du châssis : plaque inf. aéro
01226 Suspension de cabine: pneumatique
03358 Pare-soleil extérieur
04355 Avertisseurs sonores, préparés
00847 Avertisseurs pneumatiques, 1 jeu
09006 Avertisseurs pneumatiques, 2 jeux
01043 Phares LED et phares de virage
03922 Phares antibrouillard avant
00936 Éclairage LED aux sur pavillon cabine, préparé
01836 Skylights à LED
00949 Skylights à LED ; aux. Éclair. LED sr pav cab prép
01891 Gyrophares à l'avant de la cabine, préparés
06629 Deux gyrophares
03232 Pare-brise avant avec film solaire
07022 Vitre arrière : simple vitrage
03317 Vitre arrière : double vitrage
07343 Vitre latérale de porte passager
01886 Verre feuilleté avec film solaire
01362 DAF Digital Vision System
01912 Pas de DAF Corner View

EQUIPEMENTS AÉRODYNAMIQUES

Optional

02482 Défl. pavillon régl. lg milieu pour cabine XD SH
07332 Déflecteur de pavillon réglable pour Day Cab
07340 Déflecteur de pavillon réglable pour Sleeper Cab
07347 Défl. pavillon réglable long milieu plus de 4m(!)
01818 Déflecteur de pavillon réglable long bas
01805 Déflecteur de pavillon réglable court

COULEURS

Couleur de la cabine Chrystal White E1980; Couleur de châssis gris..

INTÉRIEUR CABINE

Couleur de garniture intérieure cabine : Luxury; Décoration intérieure de la cabine : Hexagon; Siège conducteur : Comfort Air; Siège pass. : cinéma avec revêtement tissu; Réglage automatique température/air conditionné; Sans réchauffeur auxiliaire.

Optional

07310 Volant noir
02355 Volant, cuir
02353 Décoration intérieure de la cabine : Argenta
02350 Décoration intérieure de la cabine : Natura
07733 Siège conducteur : Luxury Air
07736 Siège conducteur : Super Air
07737 Siège conducteur : Xtra Leather Air
03461 Siège pass. : cinéma + table ; revêtement en tissu
07741 Siège passager : Comfort Air
03781 Siège pass. : cinéma avec revêtement Alcantara
07743 Siège passager : Luxury Air
03849 Siège pass. : cinéma + table ; revêtemt Alcantara
03848 Siège pass. : cinéma avec revêtement cuir
07746 Siège passager : Super Air
03862 Siège pass. : cinéma + table ; revêtement cuir
07748 Siège passager : Xtra Leather Air
00967 Ceintures de sécurité rouges
02823 Préparation pour télévision
03948 Tiroir simple
03954 Réfrigérateur
02838 Matelas en mousse pour couchette inférieure
02854 Matelas Xtra Comfort pour couchette inférieure
01775 Matelas Xtra Comfort, surmatelas couchette inf.
06970 Climatisation cabine automatique

COMMUNICATION ET GESTION DE CONDUITE

Tachygraphe numérique, Stoneridge 1C version G2V1; Lim. vitesse 85km/h;90 km/h avec mode Eco désactif; Antennes : radio, 2 cellulaires, GNSS; Régulateur vitesse adaptatif avec FCW et AEBS-3.

Optional

09681 Préparation pour norme Maut
02828 DAF Infotainment System : Exclusive
02825 DAF Infotainment System : Luxury
01915 DAF Infotainment System : Luxury Plus
06991 Régulateur de vitesse prédictif (PCC)
06992 Régulateur de vitesse prédictif Lite

SÛRETÉ ET SÉCURITÉ

Alerte de franchissement de ligne; Contrôle de stabilité du véhicule (VSC); Antidémarrage moteur de base.

Optional

08631 Airbag (chauffeur) et 2 prétens. ceint. sécurité
01725 Alarme de recul
00795 Normes de sécurité CE-ADR
01952 Aucune fonction City Turn Assist

SUSPENSION ET ESSIEUX

Charge sur essieu avant 8,00 t; Ess. arr. SR1344; Sans dispositif de relevage d'essieu.

Optional

06257 Charge sur essieu avant 9,00 t
04647 Suspension avant pneumatique
04057 Essieu arrière, type HR1356
04588 Essieu arrière, type SR1347
01603 Suspension arrière parabolique
08191 Contrôle de la charge sur essieux

ROUES ET PNEUMATIQUES

Essieu(x) avant : 315/70R22.5; Essieu(x) arrière moteurs : 315/70R22.5; Jantes acier, gris argenté; Enjoliveurs de roues gris argenté.

Optional

06877 Jantes acier (peintes en noir)
04034 Roues aluminium Alcoa finition brossée 26 mm
06879 Jantes aluminium Alcoa finition brossée 32 mm
00575 Jantes aluminium Alcoa Dura-Bright 26 mm
02434 Jantes aluminium Alcoa Dura-Bright 32 mm
16152 Marques et types de pneus

CHAÎNE CINÉMATIQUE

Moteur MX-11, moteur diesel 6 cylindres, 10,8 litres. Puissance 220 kW (299 CV) à 1600 tr/min. Couple maxi 1450 Nm à 900 - 1400 tr/min.; Valeurs d'émissions conformes à la norme Euro 6; Arrêt du ralenti moteur, 5 minutes; Boîte de vitesses automatique, TraXon, 12 rapports; Rapport de boîte 12,92-0,77; Rapport essieu arrière 3,08.

Optional

09889 Boîte de vitesses auto., 6 rapports
02313 Boîte de vitesses (prise directe)

EQUIPEMENTS DE FREINAGE

Frein sur échappement; Freins à disque ventilé à l'avant et à l'arrière. Système pneumatique double circuit à commande électronique (EBS)..

Optional

09921 MX Engine Brake
02715 Ralentisseur ZF Intarder
04901 Cylindres de frein à ressort sur essieu avant

CHÂSSIS

Empattement 4,00 m / porte-à-faux arrière 1,70 m; Hauteur longerons 310 mm; Agencement standard des composants châssis; Tuyau d'échappement horizontal, bas; Rés carburant alu 340 l G, hauteur 620 mm; Réservoir AdBlue® 45 l, côté gauche du châssis; Barre anti-encastrement AV; Dispositif anti-projections.

Optional

02393 Hauteur longerons 260 mm
06611 Tuyau d'échappement vertical, haut
16157 Réservoirs de carburant, matériaux et hauteurs
07071 Porte-roue de secours côté droit
03323 Feu arrière avec LED

EQUIPEMENTS D'ATTELAGE

Traverse de fermeture; Sans branch. pneum. remorque; Sans branchement élec. remorque.

Optional

07033 Accouplement de remorque D=13,7
07034 Accouplement de remorque D=20,0
08026 Accouplement de remorque Rockinger D=13,0
08027 Accouplement de remorque Rockinger D=20,0
04659 Câble remorque EBS

SUPERSTRUCTURES ET PRÉPARATIONS CARROSSERIE

Connecteur(s) châssis pour équip. auxiliaires.

Optional

09421 Câblage de réserve supplémentaire
02950 Connecteur d'application plate-forme hydraulique
09240 Connecteur équip.aux., ramassage ordures ménagères
03225 Connecteur d'application flexible
02191 Support avant pour plaque de montage DIN, prép.

PRISE DE FORCE

Optional

16148 Types de PDF et positions

ALIMENTATION ÉLECTRIQUE

Alternateur 110 A, batteries 2x140 Ah..

Optional

04492 Alternateur 130 A
08775 Alternateur 150 A
08797 Batteries 2x 175 Ah
07671 2 batteries 210 Ah AGM de type C
06440 Batteries 2 x 230 Ah

PTC ET PTR

Poids du châssis, PTC technique19 500 kg max.; Chaîne cinématique, PTR 38000 kg max classe 2.

Optional

04330 Chaîne cinématique, PTR 27 000 kg max classe 2
00209 Chaîne cinématique, PTR 40 000 kg max classe 3
03673 Chaîne cinématique, PTR 44 000 kg max classe 2
03675 Chaîne cinématique, PTR 50 000 kg max classe 3
00939 Chaîne cinématique, PTR 56 000 kg max classe 2
00818 Chaîne cinématique, PTR 60 000 kg max classe 3

CONDITIONS D'UTILISATION

Prise d'air avant.

Optional

02260 Isolation de cabine supplémentaire
06614 Protection anti-projection de poussière

ASSISTANCE ET ENTRETIEN

Warranty Plus - Transmission comprend la garantie complète du véhicule pendant 1 an fournie par l'OEM (sauf pièces d'usure) et de la transmission pendant la deuxième et la troisième année jusqu'à 500 000 km et le dépannage pendant la première année.; Service ITS.

Optional

08311 Intervalle d'entretien espacé

Go to DAF.com to configure your own perfect DAF.

001F0101AAAA - 202301G - 15-09-2022

Fiche technique France

XD FA

4X2 Porteur

DIMENSIONS		38	40	42	45	47
F : Empattement		3,80	4,00	4,20	4,50	4,70
N : Porte à faux AR standard		1,30	2,00	2,15	1,95	2,50
H : Hauteur châssis (1)	à vide	0,974	0,974	0,974	1,024	0,974
	en charge	0,946	0,947	0,948	1,000	0,951
Rayon de braquage entre murs		7,44	7,70	7,97	8,36	8,63
Rayon de braquage entre trottoirs		6,75	7,00	7,27	7,66	7,92

DIMENSIONS		49	51	54	57	61
F : Empattement		4,90	5,10	5,40	5,70	6,10
N : Porte à faux AR standard		2,35	2,75	2,95	3,15	3,40
H : Hauteur châssis (1)	à vide	1,023	1,023	0,973	0,973	0,973
	en charge	1,002	1,003	0,954	0,955	0,956
Rayon de braquage entre murs		8,89	9,16	9,55	9,95	10,48
Rayon de braquage entre trottoirs		8,18	8,44	8,83	9,22	9,74

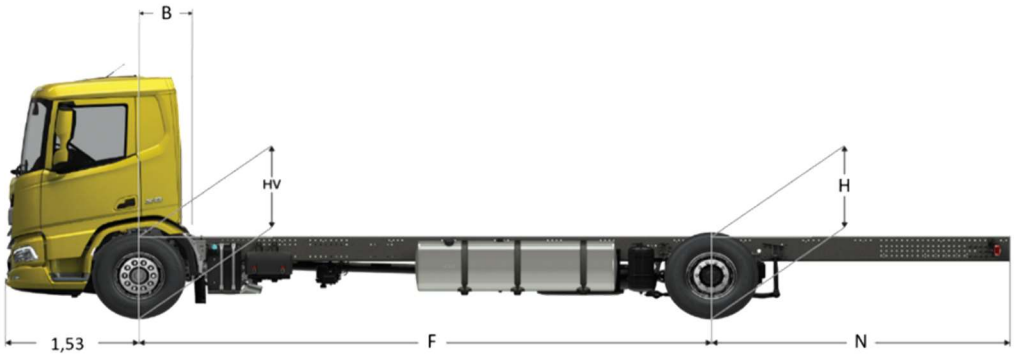

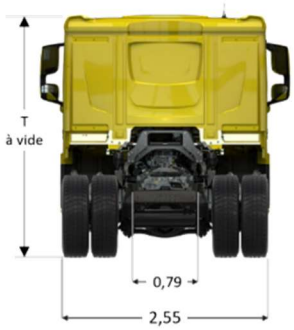

(FC) Mini : 150 mm avec pneumatiques 315/70R22.5 et longerons 260 mm.

CABINE	XD		
	Day Cab	Sleeper Cab	Sleeper High Cab
T : Hauteur de cabine à vide	3,05	3,05	3,54
B : Entrée de carrosserie	0,57	0,9	0,9

Poids en kilogrammes et longueurs en mètres.

Fiche technique France

XD FA 4x2 Porteur

XD Day Cab

		XD									
		Day Cab									
Empattement		**3,80**	**4,00**	**4,20**	**4,50**	**4,70**	**4,90**	**5,10**	**5,40**	**5,70**	**6,10**
Poids du châssis (2)		6306	6328	6369	6600	6430	6587	6580	6680	6727	6791
Répartition (2)	AV	4590	4553	4563	4671	4563	4634	4605	4631	4639	4647
	AR	1716	1775	1806	1929	1867	1953	1975	2049	2088	2144

(2) Poids moyen du châssis et de la cabine, calculé avec 30 l de gazole, 5 l d'AdBlue® et sans conducteur (tolérance de ± 3 %).

			XD										Capacité des essieux
			Day Cab										
Empattement			**3,80**	**4,00**	**4,20**	**4,50**	**4,70**	**4,90**	**5,10**	**5,40**	**5,70**	**6,10**	
P.T.A.C.			**19000**										**AV 7,5t et AR 12,6t :**
Poids Mini / Maxi au Sol		AV	3600 / 7500										
		AR	1400 / 12600										Indice mini des pneus **154/148**
W	Longueur de carrosserie (3)	Mini	4,51	4,81	5,12	5,61	5,88	6,21	6,50	6,97	7,43	8,04	**et** -
		Maxi	5,15	5,47	5,81	6,38	6,66	7,03	7,36	7,88	8,40	9,08	Essieu avant : **7,5t ou 8t ou 9t**
P.T.A.C.			**19000**										**AV 7,5t et AR 13,0t :**
Poids Mini / Maxi au Sol		AV	3600 / 7500										
		AR	1400 / 13000										Indice mini des pneus **154/149**
W	Longueur de carrosserie (3)	Mini	4,51	4,81	5,12	5,61	5,88	6,21	6,50	6,97	7,43	8,04	**et** -
		Maxi	5,38	5,71	6,07	6,67	6,95	7,35	7,68	8,23	8,76	9,48	Essieu avant : **7,5t ou 8t ou 9t**
P.T.A.C.			**19000**										**AV 8,0t et AR 13,0t :**
Poids Mini / Maxi au Sol		AV	3600 / 8000										
		AR	1400 / 13000										Indice mini des pneus **156/149**
W	Longueur de carrosserie (3)	Mini	4,23	4,51	4,80	5,27	5,52	5,83	6,11	6,56	6,99	7,57	**et** -
		Maxi	5,38	5,71	6,07	6,66	6,95	7,35	7,68	8,23	8,76	9,48	Essieu avant : **8t ou 9t**
P.T.A.C.			**19000**										**AV 9,0t et AR 13,0t :**
Poids Mini / Maxi au Sol		AV	3600 / 9000										
		AR	1400 / 13000										Indice mini des pneus **160/149**
W	Longueur de carrosserie (3)	Mini	-	3,95	4,21	4,60	4,84	5,11	5,37	5,77	6,16	6,68	**et** -
		Maxi	-	5,83	6,19	6,74	7,07	7,43	7,76	8,33	8,87	9,61	Essieu avant : **9t**

(1) et (3) Valeurs calculées à partir des spécifications standards et avec chargement uniformément réparti.

XD Sleeper Cab

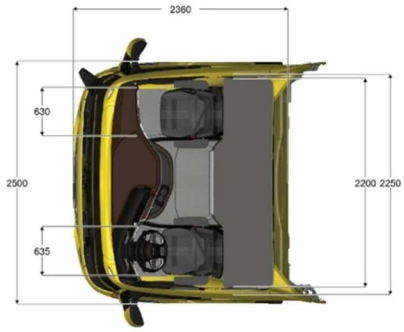

		XD									
		Sleeper Cab									
Empattement		**3,80**	**4,00**	**4,20**	**4,50**	**4,70**	**4,90**	**5,10**	**5,40**	**5,70**	**6,10**
Poids du châssis (2)		6393	6414	6455	6686	6516	6675	6667	6767	6814	6878
Répartition (2)	AV	4675	4638	4648	4756	4648	4720	4691	4717	4724	4733
	AR	1718	1776	1807	1930	1868	1955	1976	2050	2090	2145

(2) Poids moyen du châssis et de la cabine, calculé avec 30 l de gazole, 5 l d'AdBlue® et sans conducteur (tolérance de ± 3 %).

			XD										Capacité des essieux
			Sleeper Cab										
Empattement			**3,80**	**4,00**	**4,20**	**4,50**	**4,70**	**4,90**	**5,10**	**5,40**	**5,70**	**6,10**	
P.T.A.C.			**19000**										**AV 7,5 t et AR 12,6 t :**
Poids Mini / Maxi au Sol		AV	3600 / 7500										Indice mini des pneus **154/148**
		AR	1400 / 12600										**et**
W	Longueur de carrosserie (3)	Mini	3,90	4,20	4,51	5,02	5,28	5,61	5,91	6,39	6,85	7,47	
		Maxi	4,53	4,87	5,21	5,77	6,07	6,44	6,77	7,30	7,82	8,51	Essieu avant : **7,5t ou 8t ou 9t**
P.T.A.C.			**19000**										**AV 7,5 t et AR 13,0 t :**
Poids Mini / Maxi au Sol		AV	3600 / 7500										Indice mini des pneus **154/149**
		AR	1400 / 13000										**et**
W	Longueur de carrosserie (3)	Mini	3,90	4,20	4,51	5,02	5,28	5,61	5,91	6,39	6,85	7,47	
		Maxi	4,77	5,11	5,47	6,06	6,36	6,75	7,09	7,64	8,18	8,89	Essieu avant : **7,5t ou 8t ou 9t**
P.T.A.C.			**19000**										**AV 8,0 t et AR 13,0 t :**
Poids Mini / Maxi au Sol		AV	3600 / 8000										Indice mini des pneus **156/149**
		AR	1400 / 13000										**et**
W	Longueur de carrosserie (3)	Mini	3,60	3,89	4,19	4,67	4,92	5,24	5,52	5,97	6,41	6,99	
		Maxi	4,77	5,11	5,47	6,06	6,35	6,75	7,09	7,64	8,17	8,89	Essieu avant : **8t ou 9t**
P.T.A.C.			**19000**										**AV 9,0 t et AR 13,0 t :**
Poids Mini / Maxi au Sol		AV	3600 / 9000										Indice mini des pneus **160/149**
		AR	1400 / 13000										**et**
W	Longueur de carrosserie (3)	Mini	-	3,32	3,59	3,99	4,23	4,50	4,76	5,16	5,56	6,09	
		Maxi	-	5,22	5,59	6,14	6,47	6,83	7,17	7,73	8,28	9,03	Essieu avant : **9t**

(1) et (3) Valeurs calculées à partir des spécifications standards et avec chargement uniformément réparti.

XD Sleeper High Cab

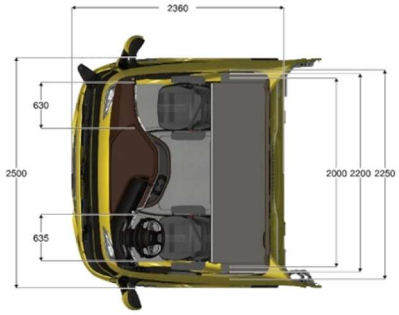

		XD									
		Sleeper High Cab									
Empattement		**3,80**	**4,00**	**4,20**	**4,50**	**4,70**	**4,90**	**5,10**	**5,40**	**5,70**	**6,10**
Poids du châssis (2)		6423	6445	6485	6717	6547	6704	6697	6796	6844	6907
Répartition (2)	AV	4706	4669	4679	4787	4679	4750	4721	4747	4755	4763
	AR	1717	1776	1806	1930	1868	1954	1976	2049	2089	2144

(2) Poids moyen du châssis et de la cabine, calculé avec 30 l de gazole, 5 l d'AdBlue® et sans conducteur (tolérance de ± 3 %).

			XD										Capacité des essieux
			Sleeper High Cab										
Empattement			**3,80**	**4,00**	**4,20**	**4,50**	**4,70**	**4,90**	**5,10**	**5,40**	**5,70**	**6,10**	
P.T.A.C.			**19000**										**AV 7,5 t et AR 12,6 t :**
Poids Mini / Maxi au Sol		AV	3600 / 7500										
		AR	1400 / 12600										Indice mini des pneus **154/148**
W :	Longueur de carrosserie (3)	Mini	3,92	4,22	4,53	5,03	5,29	5,63	5,93	6,41	6,87	7,49	**et**
		Maxi	4,55	4,88	5,23	5,79	6,09	6,46	6,80	7,33	7,84	8,53	Essieu avant : **7,5t ou 8t ou 9t**
P.T.A.C.			**19000**										**AV 7,5 t et AR 13,0 t :**
Poids Mini / Maxi au Sol		AV	3600 / 7500										
		AR	1400 / 13000										Indice mini des pneus **154/149**
W :	Longueur de carrosserie (3)	Mini	3,92	4,22	4,53	5,03	5,30	5,63	5,93	6,41	6,87	7,49	**et**
		Maxi	4,79	5,13	5,49	6,08	6,38	6,77	7,11	7,66	8,20	8,92	Essieu avant : **7,5t ou 8t ou 9t**
P.T.A.C.			**19000**										**AV 8,0 t et AR 13,0 t :**
Poids Mini / Maxi au Sol		AV	3600 / 8000										
		AR	1400 / 13000										Indice mini des pneus : **156/149**
W :	Longueur de carrosserie (3)	Mini	3,62	3,91	4,20	4,69	4,93	5,25	5,54	5,99	6,43	7,01	**et**
		Maxi	4,78	5,12	5,49	6,08	6,37	6,77	7,11	7,66	8,20	8,92	Essieu avant : **8t ou 9t**
P.T.A.C.			**19000**										**AV 9,0 t et AR 13,0 t :**
Poids Mini / Maxi au Sol		AV	3600 / 9000										
		AR	1400 / 13000										Indice mini des pneus : **160/149**
W :	Longueur de carrosserie (3)	Mini	-	3,34	3,61	4,00	4,24	4,52	4,77	5,17	5,58	6,11	**et**
		Maxi	-	5,24	5,61	6,16	6,49	6,85	7,19	7,76	8,31	9,06	Essieu avant : **9t**

(1) et (3) Valeurs calculées à partir des spécifications standards et avec chargement uniformément réparti.

Régimes moteur

Boîte de vitesses (1er rapport - dernier rapport)		12TX (**12,92 - 0,77**)						
Pont AR		SR 1344						
Rapport de pont		**2,64**	**2,71**	**2,79**	**3,08**	**3,25**	**3,70**	**4,11**
Régime moteur à 85 km/h (tr/mn)	**295/60R22,5**	1026	1054	1085	1197	1263	1438	1598
	315/60R22,5	X	1027	1057	1167	1231	1402	1557
	315/70R22,5	X	X	X	1086	1146	1305	1450
	295/80R22,5	X	X	X	1055	1113	1268	1408
	315/80R22,5	X	X	X	1024	1080	1230	1366
	13R22,5	X	X	X	X	1034	1177	1308

Boîte de vitesses (1er rapport - dernier rapport)		12TX **(16,69 - 1,00)**										
Pont AR		SR 1344										
Rapport de pont		**2,05**	**2,21**	**2,38**	**2,47**	**2,64**	**2,71**	**2,79**	**3,08**	**3,25**	**3,70**	**4,11**
Régime moteur à 85 km/h (tr/mn)	**295/60R22,5**	1035	1116	1202	1247	1333	1368	1409	1555	1641	1868	2075
	315/60R22,5	1009	1087	1171	1215	1299	1334	1373	1516	1599	1821	2022
	315/70R22,5	X	1012	1090	1131	1209	1241	1278	1411	1489	1695	1882
	295/80R22,5	X	X	1059	1099	1175	1206	1241	1370	1446	1646	1829
	315/80R22,5	X	X	1027	1066	1140	1170	1204	1329	1403	1597	1774
	13R22,5	X	X	X	1021	1091	1120	1153	1273	1343	1529	1699

Boîte de vitesses (1er rapport - dernier rapport)		12TX **(12,92 - 0,77)**										
Pont AR		SR 1347					HR 1356					
Rapport de pont		**3,73**	**4,10**	**4,56**	**5,13**	**5,63**	**3,46**	**3,61**	**3,76**	**4,12**	**4,56**	**5,41**
Régime moteur à 85 km/h (tr/mn)	**295/60R22,5**	1452	1597	1777	1998	X	1350	1406	1462	1602	1773	X
	315/60R22,5	1419	1560	1734	1951	X	1311	1368	1425	1561	1728	2058
	315/70R22,5	1321	1452	1614	1815	1992	1220	1273	1326	1453	1608	1917
	295/80R22,5	1282	1405	1562	1762	1934	1185	1237	1288	1412	1562	1859
	315/80R22,5	1240	1363	1516	1712	1879	1150	1200	1250	1369	1516	1807
	13R22,5	1187	1305	1451	1637	1796	1101	1149	1196	1311	1451	1727

Boîte de vitesses (1er rapport - dernier rapport)		3200 **(3,49 - 0,65)**			
Pont AR		SR 1347		HR 1356	
Rapport de pont		**5,13**	**5,63**	**5,41**	**7,21**
Régime moteur à 85 km/h (tr/mn)	**295/60R22,5**	1516	1663	1599	X
	315/60R22,5	1479	1623	1561	2059
	315/70R22,5	1377	1511	1453	1937
	295/80R22,5	1336	1467	1410	1880
	315/80R22,5	1298	1425	1369	1826
	13R22,5	X	X	X	X