Fiche de specification

XD 410

FTG 6X2 Tracteur

MOTEURS
XD NewGen 370 MX-11 (270 kW / 367 CV)
XD NewGen 410 MX-11 (300 kW / 408 CV)
XD NewGen 450 MX-11 (330 kW / 449 CV)

PTAC	PTRA
26000 kg	44000 kg
Max. front 8000 kg	
Max. rear 19000 kg	

002G0161GAAA - 202321L - 17-02-2023

DAF Trucks France, www.daf.fr

GROUPES D'OPTIONS (PACKS)

Optional

17448 Safety Pack NGD
10278 Efficiency Plus Pack XD
17595 Executive Pack XD/XF

EXTÉRIEUR DE LA CABINE

Sleeper Cab de luxe offrant un aérodynamisme inégalé pour une conduite économe en carburant et de faibles émissions de CO2. Le grand écran avant profond et incurvé sur les côtés associé aux grandes vitres latérales offre au conducteur une visibilité directe inégalée pour améliorer la sécurité sur la route. L'intérieur de la cabine est extrêmement confortable pour la conduite, la vie quotidienne et le sommeil, avec un espace sans précédent et une configuration pratique. Longueur de cabine : 2360 mm ; largeur de cabine : 2 500 mm. Nombre de marches de la cabine : 2.; Suspension de cabine: mécanique; Phares LED; DAF Corner View.

Optional

06244 Sleeper High Cab
02889 Exécution avant du châssis : pas de plaque inf.
02952 Exécution avant du châssis : plaque inf. aéro
07586 Exécution avant du châssis : robuste
01226 Suspension de cabine: pneumatique
03358 Pare-soleil extérieur
06790 Echelle aluminium monobloc
06791 Echelle aluminium 2 éléments
03922 Phares antibrouillard avant
00936 Éclairage LED aux sur pavillon cabine, préparé
01836 Skylights à LED
00949 Skylights à LED ; aux. Éclair. LED sr pav cab prép
01925 Deux phares attelage LED pr paroi arrière cabine
01891 Gyrophares à l'avant de la cabine, préparés
06629 Deux gyrophares
03232 Pare-brise avant avec film solaire
03317 Vitre arrière : double vitrage
07343 Vitre latérale de porte passager
01362 DAF Digital Vision System

EQUIPEMENTS AÉRODYNAMIQUES

Optional

00138 Défl. pav. régl. lg mil. > 4m(!) Sleeper High Cab
01552 Défl. pav. régl. lg bas haut > 4m(!) Sleeper High
00118 Déflecteur de pavillon réglable pour Sleeper Cab
00021 Défl. pav. régl. lg bas pour Sleeper High Cab
02665 Défl. pav. régl. lg mil. pour Sleeper High Cab
00010 Défl. pavillon régl. court pour Sleeper High Cab
04906 Déflecteurs latéraux

COULEURS

Couleur de la cabine Chrystal White E1980; Couleur de châssis gris.; Couleur du pare-chocs : Crystal White.

INTÉRIEUR CABINE

Couleur de garniture intérieure cabine : Luxury; Finition du tableau de bord : Vision; Décoration intérieure de la cabine : Hexagon; Siège conducteur : Comfort Air; Siège pass. : cinéma avec revêtement tissu; Planche de tableau de bord; Compartiment de rangement au centre; Réglage automatique température/air conditionné; Chauffage auxiliaire de cabine (à eau).

Optional

02353 Décoration intérieure de la cabine : Argenta
02350 Décoration intérieure de la cabine : Natura
07733 Siège conducteur : Luxury Air
07736 Siège conducteur : Super Air
07737 Siège conducteur : Xtra Leather Air
09541 Accoudoir siège conducteur
01740 Accoudoir sur les deux côtés du siège chauffeur
02834 Pas de planche de tableau de bord
03948 Tiroir simple
03954 Réfrigérateur
02854 Matelas Xtra Comfort pour couchette inférieure
01775 Matelas Xtra Comfort, surmatelas couchette inf.
01177 Porte-bagages
01066 Couchette supérieure
06970 Climatisation cabine automatique

COMMUNICATION ET GESTION DE CONDUITE

DAF Connect; Tachygraphe numérique, Stoneridge 1C version G2V2; Lim. vitesse 85km/h;90 km/h avec mode Eco désactif; DAF Infotainment System : Radio DAB, ht-par Luxury; Régulateur vitesse adaptatif avec FCW et AEBS-3.

Optional

09681 Préparation pour norme Maut
03470 DAF Infotainment System : Exclusive, préparé
02825 DAF Infotainment System : Luxury
01915 DAF Infotainment System : Luxury Plus
16155 Équipement audio, marques et pneus
06991 Régulateur de vitesse prédictif (PCC)
06992 Régulateur de vitesse prédictif Lite

SÛRETÉ ET SÉCURITÉ

Alerte de franchissement de ligne; Contrôle de stabilité du véhicule (VSC); Antidémarrage moteur de base; Aide à la man£uvre en ville.

Optional

08631 Airbag (chauffeur) et 2 prétens. ceint. sécurité
02178 Coupe-batteries (cabine + proche batteries)
06410 Prép. normes de sécurité SLP (Safe-Loading-Pass)
00795 Normes de sécurité CE-ADR

SUSPENSION ET ESSIEUX

Avant : 8,00 t, parabolique, 163 N; Essieu antérieur directeur.; Charge sur essieu arrière 12,10 t; Arrière : 19,60 t, suspension pneumatique, SR1344; Dispositif de levage.

Optional

01769 Charge sur essieu avant 7,50 t
06257 Charge sur essieu avant 9,00 t
04647 Suspension avant pneumatique
04057 Essieu arrière, type HR1356
08191 Contrôle de la charge sur essieux

ROUES ET PNEUMATIQUES

Essieu(x) arrière moteurs : 315/70R22.5; F1,315/70R22.5GO FMXSE 156/150 L Steering BBA 3P; R1,315/70R22.5GO FMXDE 154/150 L Traction BBA 3P.

Optional

16152 Marques et types de pneus

002G0161GAAA - 202321L - 17-02-2023

CHAÎNE CINÉMATIQUE

Moteur MX-11, moteur diesel 6 cylindres multi-couple, 10,8 litres. Puissance de 300 kW (408 CV) Ãá 1 600 tr/min. Couple maximal de 2 150 Nm Ãá 900-1 125 tr/min.; Valeurs d'émissions conformes à la norme Euro 6; Carburant Eco; TraXon 12 vit. 12TX2010 p. dir., 16,69 -1,00; Rapport de boîte 16,69-1,00; Rapport pont AR 2.38; ASR.

Optional

07110 Performances Eco
02314 Boîte de vitesses (surmultipliée)
01514 Urge-to-move
07101 Transport standard, version Lite
09637 Transport de liquides
08371 Ensemble routier long (LCV)
09638 Applications tout-terrain
01498 Applications tout-terrain avec fonction Rock-free
02843 Blocage de différentiel mécanique

EQUIPEMENTS DE FREINAGE

Frein sur échappement; Freins à disque ventilé à l'avant et à l'arrière. Système pneumatique double circuit à commande électronique (EBS)..

Optional

09921 MX Engine Brake
02715 Ralentisseur ZF Intarder
01572 Cde de frein de stationnement électropneumatique
04901 Cylindres de frein à ressort sur essieu avant

CHÂSSIS

Empattement 3,95 m / porte-à-faux arrière 0,99 m; Hauteur longerons 260 mm; Rés carb alu 400 l avec marchepied G, haut 620 mm; Réservoir pour AdBlue® 40 l, pare-boue gauche; Barre anti-encastrement AV; Passerelle avec marche; Garde-boue arrière; Dispositif anti-projections; Phare d'attelage, à LED.

Optional

16157 Réservoirs de carburant, matériaux et hauteurs
03323 Feu arrière avec LED

EQUIPEMENTS D'ATTELAGE

JOST JSK37C, fonte, 185+40 mm; Branch. pneum. remorque de type 'palm'; Branch.élec. 24V remorque, 2x7 broches.

Optional

04359 Rampes d'amenée
16151 Marques et hauteurs de sellettes d'attelage

SUPERSTRUCTURES ET PRÉPARATIONS CARROSSERIE

Optional

02811 Connecteur du hayon élévateur Anderson
02812 Connecteur du hayon élévateur REMA

PRISE DE FORCE

Optional

16148 Types de PDF et positions

ALIMENTATION ÉLECTRIQUE

Alternateur 130 A, 2 batteries 175 Ah..

Optional

08775 Alternateur 150 A
01257 Batteries 2x 140 Ah
07671 2 batteries 210 Ah AGM de type C
06440 Batteries 2 x 230 Ah

PTC ET PTR

Poids du châssis, PTC technique 27 000 kg max.; Chaîne cinématique, PTR 44 000 kg max classe 2.

CONDITIONS D'UTILISATION

Prise d'air avant.

Optional

08400 Mode Silent
02260 Isolation de cabine supplémentaire
03648 Prise d'air haute, avec préfiltre cyclone
06614 Protection anti-projection de poussière

ASSISTANCE ET ENTRETIEN

Warranty Plus - Transmission comprend la garantie complète du véhicule pendant 1 an fournie par l'OEM (sauf pièces d'usure) et de la transmission pendant la deuxième et la troisième année jusqu'à 500 000 km et le dépannage pendant la première année.; Service ITS.

Optional

08311 Intervalle d'entretien espacé

LIVRAISON DU VÉHICULE

Trousse à outils minimum.

Optional

07569 Cric de levage

Go to DAF.com to configure your own perfect DAF.

002G0161GAAA - 202321L - 17-02-2023

Dimensions XD FTG

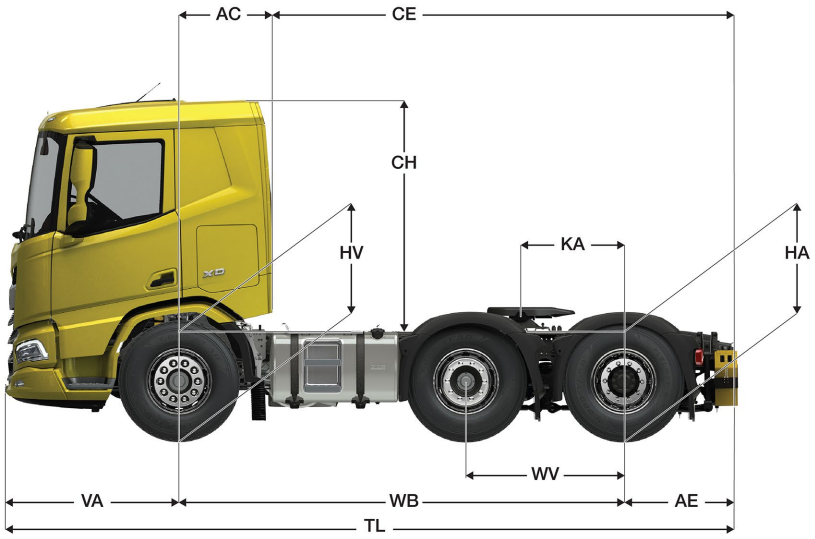

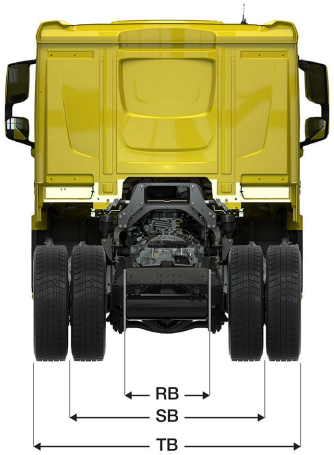

DIMENSIONS		39	41
WB : Empattement		3,95	4,15
AE : Porte à faux AR standard		0,99	0,99
AE : Porte à faux AV standard		1,53	
H : Hauteur châssis	à vide	0,98	
	en charge	0,80	
Rayon de braquage entre murs		7,64	7,90
Rayon de braquage entre trottoirs		6,94	7,20
KA : Avancée sellette		0,92	0,77
RB : Largeur entre longerons		0,79	
SB : Voie		1,82	
TB : Largeur totale (hors rétroviseurs)		2,48	

	XD		
CABINE	**Day Cab**	**Sleeper**	**Sleeper High**
T (HV+CH) : Hauteur totale de cabine à vide	-	3,01	3,49
CH : Hauteur cabine (dessus des longerons)	-	2,03	2,51

Poids en kilogrammes et longueurs en mètres.

Essieu AV 163N	Longeron 260 mm
Pneus AV 315/70R22,5	Sans déflecteur de pavillon

XD FTG Sleeper Cab

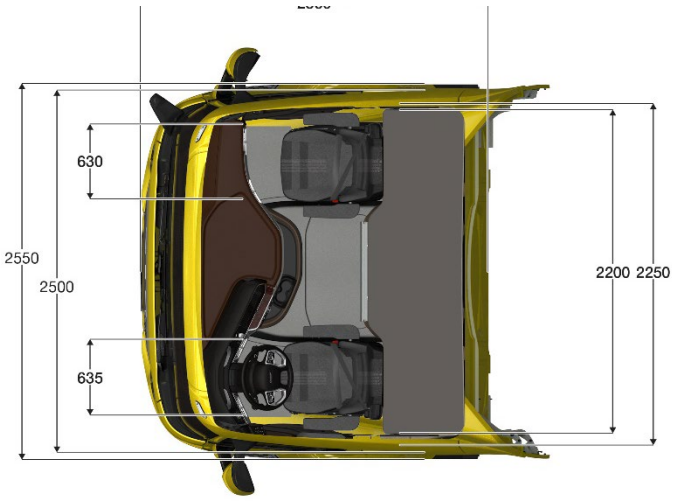

		XD	
		Sleeper Cab	
Empattement		**3,95**	**4,15**
Poids du châssis (1)		7640	7704
Répartition (1)	AV	4702	4718
	AR	2938	2986

(1) Poids moyen du châssis et de la cabine calculé avec 30 L de gazole, 5 L d'AdBlue® et sans conducteur (Tolérance de ± 3 %).

XD FTG Sleeper High Cab

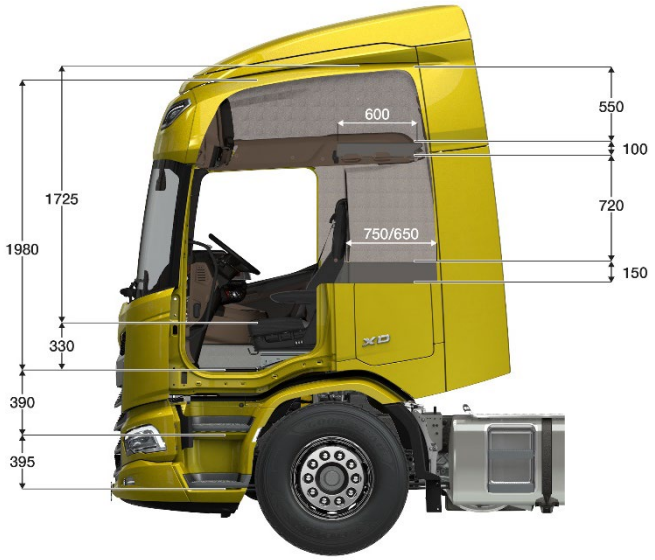

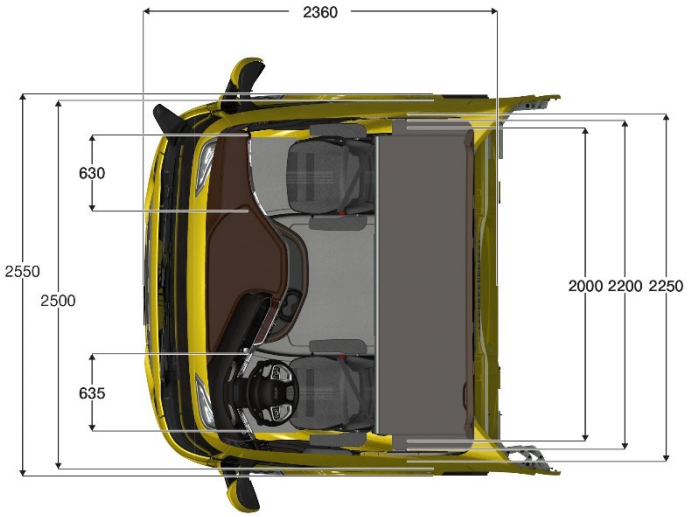

		XD	
		Sleeper High Cab	
Empattement		**3,95**	**4,15**
Poids du châssis (1)		7669	7734
Répartition (1)	AV	4733	4748
	AR	2936	2986

(1) Poids moyen du châssis et de la cabine calculé avec 30 L de gazole, 5 L d'AdBlue® et sans conducteur (Tolérance de ± 3 %).

XD FTG MX-11 Régime moteur

Boîte de vitesses (1er rapport - dernier rapport)		12TX **(16,69 - 1,00)**										
Pont AR		SR 1344										
Rapport de pont		**2,05**	**2,21**	**2,38**	**2,47**	**2,64**	**2,71**	**2,79**	**3,08**	**3,25**	**3,70**	**4,11**
Régime moteur à 85 km/h (tr/mn)	**295/60R22,5**	1035	1116	1202	1247	1333	1368	1409	1555	1641	1868	2075
	315/60R22,5	1009	1087	1171	1215	1299	1334	1373	1516	1599	1821	2022
	315/70R22,5	939	1012	1090	1131	1209	1241	1278	1411	1489	1695	1882
	295/80R22,5	912	983	1059	1099	1175	1206	1241	1370	1446	1646	1829
	315/80R22,5	885	954	1027	1066	1140	1170	1204	1329	1403	1597	1774

S

Boîte de vitesses (1er rapport - dernier rapport)		12TX **(12,92 - 0,77)**				
Pont AR		HR 1356				
Rapport de pont		**3,46**	**3,61**	**3,76**	**4,12**	**4,56**
Régime moteur à 85 km/h (tr/mn)	**315/70R22,5**	1220	1273	1326	1453	1608
	295/80R22,5	1185	1237	1288	1412	1562
	315/80R22,5	1150	1200	1250	1369	1516