Specification sheet

# XD 370

**FAD 8X4 Porteur, Mixer**

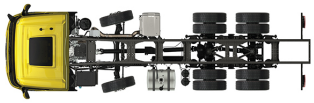

| ENGINES |
|---|
| XD NewGen 370 MX-11 (270 kW / 367 CV) |
| XD NewGen 410 MX-11 (300 kW / 408 CV) |
| XD NewGen 450 MX-11 (330 kW / 449 CV) |

| GVM[1)] | GCM[2)] |
|---|---|
| 32000 kg | 35500 kg |
| | |
| Max. front 14200 kg | |
| Max. rear 19000 kg | |

001F0171ABAA - 202345C - 18-08-2023

DAF Trucks France, Tél: 01 49 90 80 00, www.daftrucks.fr

## GROUPES D'OPTIONS (PACKS)

**Optional**

**17448** Safety Pack NGD

**17595** Executive Pack XD/XF

## EXTÉRIEUR DE LA CABINE

Day Cab de luxe offrant un aérodynamisme inégalé pour une conduite économe en carburant et de faibles émissions de CO2. Le grand écran avant profond et incurvé sur les côtés associé aux grandes vitres latérales offre au conducteur une visibilité directe inégalée pour améliorer la sécurité sur la route. Longueur de cabine : 2030 mm ; largeur de cabine : 2 500 mm. Nombre de marches d'accès à la cabine : 3.; Suspension de cabine: mécanique; Phares LED; DAF Corner View.

**Optional**

**07018** Sleeper Cab

**06244** Sleeper High Cab

**07586** Exécution avant du châssis : robuste

**01226** Suspension de cabine: pneumatique

**03358** Pare-soleil extérieur

**03922** Phares antibrouillard avant

**00936** Éclairage LED aux sur pavillon cabine, préparé

**01836** Skylights à LED

**00949** Skylights à LED ; aux. Éclair. LED sr pav cab prép

**01925** Deux phares attelage LED pr paroi arrière cabine

**01891** Gyrophares à l'avant de la cabine, préparés

**06629** Deux gyrophares

**03232** Pare-brise avant avec film solaire

**03317** Vitre arrière : double vitrage

**07343** Vitre latérale de porte passager

**01362** DAF Digital Vision System

## EQUIPEMENTS AÉRODYNAMIQUES

**Optional**

**00008** Défl. pavillon régl. court pour Sleeper High Cab

**00124** Défl. pav. régl. lg mil. > 4m(!) Sleeper High Cab

**01538** Défl. pav. régl. lg bas haut > 4m(!) Sleeper High

**00082** Déflecteur de pavillon réglable pour Day Cab

**00097** Déflecteur de pavillon réglable pour Sleeper Cab

**00020** Défl. pav. régl. lg bas pour Sleeper High Cab

## COULEURS

Couleur de la cabine Chrystal White E1980; Couleur de châssis gris.; Couleur du pare-chocs : Crystal White.

## INTÉRIEUR CABINE

Couleur de garniture intérieure cabine : Luxury; Finition du tableau de bord : Vision; Décoration intérieure de la cabine : Hexagon; Siège conducteur : Comfort Air; Siège pass. : cinéma avec revêtement tissu; Pas de planche de tableau de bord; Compartiment de rangement au centre; Réglage automatique température/air conditionné; Sans réchauffeur auxiliaire.

**Optional**

**02354** Volant avec surpiqures argent

**02355** Volant, cuir

**02353** Décoration intérieure de la cabine : Argenta

**02350** Décoration intérieure de la cabine : Natura

**07733** Siège conducteur : Luxury Air

**07736** Siège conducteur : Super Air

**07737** Siège conducteur : Xtra Leather Air

**09541** Accoudoir siège conducteur

**01740** Accoudoir sur les deux côtés du siège chauffeur

**02117** 3ème siège passager

**02837** Planche de tableau de bord

**03948** Tiroir simple

**03954** Réfrigérateur

**02838** Matelas en mousse pour couchette inférieure

**02854** Matelas Xtra Comfort pour couchette inférieure

**01775** Matelas Xtra Comfort, surmatelas couchette inf.

**06970** Climatisation cabine automatique

## COMMUNICATION ET GESTION DE CONDUITE

DAF Connect; Tachygraphe numérique, Stoneridge 1C version G2V2; Lim. vitesse 85km/h;90 km/h avec mode Eco désactif; DAF Infotainment Luxury avec haut-parleurs Luxury; Régulateur de vitesse adaptatif (ACC) avec FCW.

**Optional**

**09681** Préparation pour norme Maut

**06211** DAF Infotainment System avec radio FM/DAB/DAB+

**03470** DAF Infotainment System : Exclusive, préparé

**01915** DAF Infotainment System : Luxury Plus

**09908** Régulateur de vitesse

**08023** Régulateur vitesse adaptatif avec FCW et AEBS-3

**06991** Régulateur de vitesse prédictif (PCC)

**06992** Régulateur de vitesse prédictif Lite

## SÛRETÉ ET SÉCURITÉ

Alerte de franchissement de ligne; Sans contrôle de stabilité du véhicule; Antidémarrage moteur de base; Pas d'ensembles CE-ADR; DAF Side & Turn Assist.

**Optional**

**08631** Airbag (chauffeur) et 2 prétens. ceint. sécurité

**00795** Normes de sécurité CE-ADR

## SUSPENSION ET ESSIEUX

Avant : 2 x 7,10 t, parabolique, 163N; Charge sur essieu arrière de 9,50 + 9,50 t; Arrière : 19,00 t, trapézoïdale, SR1132T; Sans dispositif de relevage d'essieu.

## ROUES ET PNEUMATIQUES

Essieu(x) arrière moteurs : 315/70R22.5; F1,315/70R22.5GO AFMAXS 156/150 L Steering ABA; R1,315/70R22.5GO AFMAXD 154/150 L Traction ACA.

**Optional**

**16152** Marques et types de pneus

## CHAÎNE CINÉMATIQUE

Moteur MX-11, moteur diesel 6 cylindres multi-couple, 10,8 litres. Puissance de 270 kW (367 CV) Ãá 1 600 tr/min. Couple maximal de 1 950 Nm Ãá 900-1 125 tr/min.; Valeurs d'émissions conformes à la norme Euro 6; Carburant Eco; TraXon 12 vit. 12TX2610 surmult., 12,92-0,77; Rapport de boîte 12,92-0,77; Rapport pont AR 3.73.

001F0171ABAA - 202345C - 18-08-2023

**Optional**

**07110** Performances Eco
**01514** Urge-to-move
**07101** Transport standard, version Lite
**09637** Transport de liquides
**09638** Applications tout-terrain
**01498** Applications tout-terrain avec fonction Rock-free
**03720** Sans ASR

## EQUIPEMENTS DE FREINAGE

Frein sur échappement; Freins à disque ventilé à l'avant et à l'arrière. Système pneumatique double circuit à commande électronique (EBS)..

**Optional**

**09921** MX Engine Brake
**02715** Ralentisseur ZF Intarder
**01572** Cde de frein de stationnement électropneumatique
**01497** Commande frein de stat. pneum. avec avert. verbal
**00929** Essieu arrière entraîné avec freins à tambour

## CHÂSSIS

Empattement 5,30 m / porte-à-faux arrière 1,65 m; Hauteur longerons 310 mm; Agencement standard des composants châssis; Rés carburant alu 340 l G, hauteur 620 mm; Rés. d'AdBlue® 45 l, à gauche sous coffre batterie; Barre anti-encastrement AV; Dispositif anti-projections.

**Optional**

**16157** Réservoirs de carburant, matériaux et hauteurs
**03323** Feu arrière avec LED

## EQUIPEMENTS D'ATTELAGE

Traverse de fermeture.

**Optional**

**07033** Accouplement de remorque D=13,7
**07034** Accouplement de remorque D=20,0
**08026** Accouplement de remorque Rockinger D=13,0
**08027** Accouplement de remorque Rockinger D=20,0
**04659** Câble remorque EBS

## SUPERSTRUCTURES ET PRÉPARATIONS CARROSSERIE

Connecteur(s) châssis pour équip. auxiliaires.

**Optional**

**09421** Câblage de réserve supplémentaire
**09200** Préparation de châssis standard

## PRISE DE FORCE

**Optional**

**16148** Types de PDF et positions

## ALIMENTATION ÉLECTRIQUE 24 V

Alternateur 110 A, batteries 2x140 Ah..

**Optional**

**04492** Alternateur 130 A
**08775** Alternateur 150 A
**08797** Batteries 2x 175 Ah
**07671** 2 batteries 210 Ah AGM de type C
**06440** Batteries 2 x 230 Ah

## PTC ET PTR

Poids du châssis, PTC technique 32 000 kg max.; Chaîne cinématique, PTR 35500 kg max classe 2.

## CONDITIONS D'UTILISATION

Prise d'air avant.

**Optional**

**02260** Isolation de cabine supplémentaire
**03648** Prise d'air haute, avec préfiltre cyclone
**06614** Protection anti-projection de poussière

## ASSISTANCE ET ENTRETIEN

Warranty Plus - Transmission comprend la garantie complète du véhicule pendant 1 an fournie par l'OEM (sauf pièces d'usure) et de la transmission pendant la deuxième et la troisième année jusqu'à 300 000 km et le dépannage pendant la première année.; Service ITS.

**Optional**

**08311** Intervalle d'entretien espacé

## LIVRAISON DU VÉHICULE

Trousse à outils minimum.

**Optional**

**07569** Cric de levage

**Go to DAF.com to configure your own perfect DAF.**

001F0171ABAA - 202345C - 18-08-2023

# XD 370

## FAD 8X4 Porteur, Mixer

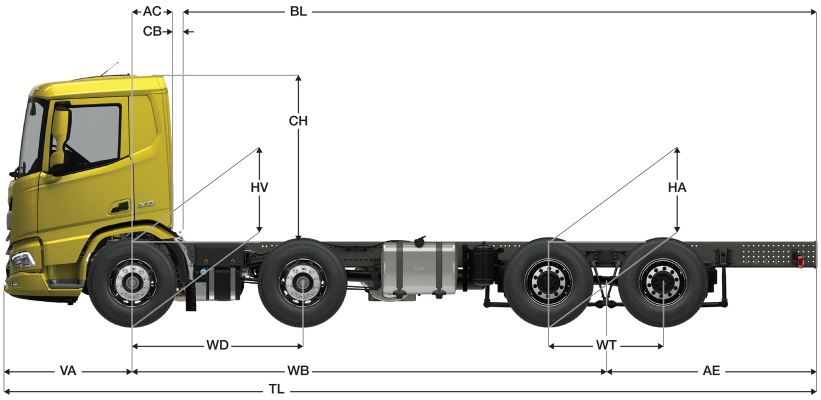


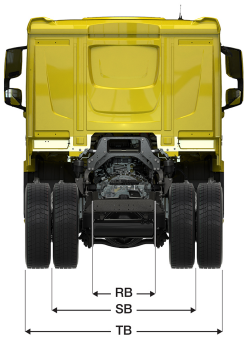


| | Wheelbase - AE | | Unladen weight[4] | | | Gross Carrying Capacity | | | Variable dimensions | | | | | | | | | |
|---|---|---|---|---|---|---|---|---|---|---|---|---|---|---|---|---|---|---|
| | WB | AE[5] | Front | Rear | Total | Front | Rear | Total | AC | CB[6] | CH | BL[7] | BL | TL | HA[8] | HA[9] | TK [10] | TW[11] |
| DAY CAB | 5,05 | 1,65 | 6678 | 2531 | 9210 | 7522 | 16469 | 22790 | 0,50 | 0,07 | 2,01 | 6,31 | 6,73 | 8,23 | 1,16 | 1,09 | 18,39 | 19,70 |
| | 5,30 | 1,65 | 6696 | 2679 | 9375 | 7504 | 16321 | 22625 | 0,50 | 0,07 | 2,01 | 6,63 | 7,08 | 8,48 | 1,16 | 1,09 | 19,12 | 20,43 |
| | 5,70 | 1,65 | 6626 | 2783 | 9409 | 7574 | 16217 | 22591 | 0,50 | 0,07 | 2,01 | 7,13 | 7,61 | 8,88 | 1,16 | 1,09 | 20,28 | 21,60 |
| | WB | AE[5] | Front | Rear | Total | Front | Rear | Total | AC | CB[6] | CH | BL[7] | BL | TL | HA[8] | HA[9] | TK [10] | TW[11] |
| SLEEPER CAB | 5,05 | 1,65 | 6804 | 2508 | 9313 | 7396 | 16492 | 22687 | 0,83 | 0,07 | 2,01 | 5,68 | 6,10 | 8,23 | 1,16 | 1,09 | 18,39 | 19,70 |
| | 5,70 | 1,65 | 6749 | 2763 | 9512 | 7451 | 16237 | 22488 | 0,83 | 0,07 | 2,01 | 6,51 | 7,00 | 8,88 | 1,16 | 1,09 | 20,28 | 21,60 |
| | WB | AE[5] | Front | Rear | Total | Front | Rear | Total | AC | CB[6] | CH | BL[7] | BL | TL | HA[8] | HA[9] | TK [10] | TW[11] |
| SLEEPER HIGH CAB | 5,05 | 1,65 | 6843 | 2500 | 9342 | 7357 | 16500 | 22658 | 0,83 | 0,07 | 2,49 | 5,69 | 6,11 | 8,23 | 1,16 | 1,09 | 18,39 | 19,70 |
| | 5,30 | 1,65 | 6858 | 2649 | 9507 | 7342 | 16351 | 22493 | 0,83 | 0,07 | 2,49 | 6,02 | 6,46 | 8,48 | 1,16 | 1,09 | 19,12 | 20,43 |
| | 5,70 | 1,65 | 6785 | 2756 | 9541 | 7415 | 16244 | 22459 | 0,83 | 0,07 | 2,49 | 6,52 | 7,01 | 8,88 | 1,16 | 1,09 | 20,28 | 21,60 |

OTHER DIMENSIONS VA: 1,53 WD: 2,05 WT: 1,40 HV[12]: 1,06 HV[13]: 0,97 RB: 0,79 SB: 1,82 TB[14]: 2,48

1) PTC conforme aux documents d'inscription.
2) PTR conforme aux documents d'inscription.
3) Charge d'essieu pour taille standard des pneus.
4) Poids de châssis - cabine calculé avec les spécifications standards, 306 l de gazole, 41 l d'AdBlue® et un conducteur de 150 kg ( tolérance de ± 3 % ). Les changements de spécification peuvent avoir une incidence majeure sur le poids du véhicule.
5) D'autres dimensions AE sont disponibles pour la plupart des WB. Modifier le porte-à-faux arrière à la longueur calculée.
6) CB fourni basé sur une prise d'air et/ou échappement.
7) Calculer la longueur de carrosserie spécifique du client à l'aide de TOPEC. La longueur de carrosserie fournie est basée sur une charge également distribuée et sur un véhicule chargé jusqu'à la capacité maximale de l'essieu.
8) Hauteur sans charge au centre de l'essieu entraîné.
9) Hauteur en charge au centre de l'essieu entraîné.
10) R1 = cercle de braquage entre trottoirs.
11) R2 = cercle de braquage entre murs.
12) Hauteur sans charge au centre de l'essieu ou des essieux avant.
13) Hauteur en charge au centre de l'essieu ou des essieux avant.
14) TB est la largeur totale à l'arrière. (Au centre de l'essieu avant 255).

001F0171ABAA - 202345C - 18-08-2023

Depending on the vehicle configuration a specific option may not be possible. The availability and specification of this vehicle may differ per country. For further information please contact the DAF organisation. Pictures and technical illustrations are not binding in detail and can differ from the standard specification. Subject to modification without prior notice.